DL-A 10-200/T-EN54W

Deckenaufbau-Lautsprecher für Sprachalarmierung, 10W Leistung, Zertifizierung gemäß EN 54-24



Technische Daten

Farbe	RAL 9010
Maße	208x87 mm
Öffnungswinkel -6dB, 500Hz	h/v 180°
Öffnungswinkel -6dB, 1KHz	h/v 170°
Öffnungswinkel -6dB, 2KHz	h/v 90°
Öffnungswinkel -6dB, 4KHz	h/v 50°
Empfindlichkeit EN54-24, 1W/1m	95,0 dB
Empfindlichkeit EN54-24, 1W/4m	83,0 dB
Übertragungsbereich	275 - 19.100 Hz
Frequenzgang	200 - 24.000 Hz
Schalldruckpegel IEC268-5, 1W/1m	95,0 dB
Schalldruckpegel EN54-24, Pmax/4m	92,0 dB
Nennbelastbarkeit	10/6/3/1,5 W

TO MAKE PEOPLE LISTEN

Copyright ©2026 ic audio GmbH. All rights reserved. Datum: 2026-09-08

DL-A 10-200/T-EN54W

4 260590 186607

Montagehinweise

1. Montieren Sie die Montageplatte an der Wand oder Decke mit den für den Untergrund passenden Schrauben.
2. Stecken Sie das Lautsprecherkabel durch die Kabeleinführung der Montageplatte.
3. Lautsprecherkabel an den Klemmen 100V und COM anschließen.
   Gegebenenfalls eine andere Anschlussleistung auswählen.
4. Schallwand auf die Montageplatte setzen und mit den beiliegenden Schrauben befestigen.

Bitte beachten: Um Beschädigungen zu vermeiden, empfehlen wir beim Wechsel zu einer anderen Anschlussleistung den Kabelschuh mit einem Schlitzschraubendreher zu lösen.

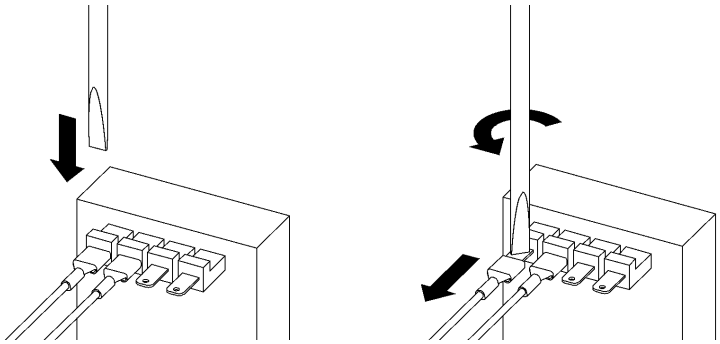

CE
11

CE-Symbol gemäß Richtlinie 93/68EWG
Messungen gemäß DIN IEC 268-5
RoHS compliant (2011/65/EU)
CPR-Konformität gemäß 305/2011/EU

Lautsprecher für Sprachalarmierungssysteme in Brandmeldeanlagen für Gebäude.
ic audio GmbH, Boehringerstraße 14A
68307 Mannheim, Germany

EN54-24:2008
Ref. Nr.:004-13
ID-Code:SAA-LS04
1438-CPR-0232

TO MAKE PEOPLE LISTEN

Copyright ©2026 ic audio GmbH. All rights reserved. Datum: 2026-09-08