

DS 100/T plus black-EN54 Line Array

- Waveguide Technologie
- Flexible Stahlhalterung
- IP66

EN54

CE
26

EN 54-24:2008
Ref. Nr.: 021-09
ID-Code: SAA-LS26
1438-CPR-0983

ic audio GmbH, Boehringerstraße 14a,
68307 Mannheim, Germany

CE-Symbol gemäß Richtlinie 93/68EWG

Das DS 100/T plus-EN54-Line Array bringt die Stärken des DS 100/T plus-EN54 in ein Lautsprechersystem, welches bei exzellenter Sprachverständlichkeit, zertifiziert nach EN54-24, noch größere Bereiche beschallt. Das kompakte Line Array besteht aus 4 vormontierten Modulen in einer Stahlhalterung, welche sich zueinander jeweils in 3 vertikalen Schritten von 0, 5, 10 und 15 Grad einstellen lassen. Damit ist es indoor wie outdoor an alle akustischen Herausforderungen anpassbar, und dabei dank IP66-Schutzklasse wetterfest. Ein Sicherungsseil ist im Lieferumfang enthalten.

Das ansprechende Design im schlagfesten ABS-Gehäuse mit Aluminiumgitter ist in RAL 9005 erhältlich. Ausgestattet ist jeder der 100W Lautsprecher mit zwei 4"-Performance Mid-Bass-Woofern, einem 2-Wege-Bassreflexsystem und einem Hochleistungs-Hochtöner inklusive Waveguide in D'Appolito-Anordnung.

Ein Hochtonschalter sorgt für einen Boost von 4dB für eine mögliche Klang-Korrektur bei wand- und deckennaher Installation. Jeder Lautsprecher bietet 4 verschiedene 100V Leistungsanpassungen, ein niederohmiger Betrieb ist ebenfalls möglich. Der Anschluss erfolgt über Schraubklemmen für Kabelquerschnitte bis 4 mm², die Zuleitung in das Gehäuse über eine PG11-Kabelverschraubung in der Abdeckplatte.

Diese Lautsprecher sind auch einzeln inklusive Halterung erhältlich.

Produkt	DS 100/T plus black-EN54 Line Array
Artikel Nr	20238338

Akustik

Nennbelastbarkeit	4x 100/50 /25 W
Impedanz (100V)	4x 100/200 /400/ or 1x4 ohm
Übertragungsbereich	56 - 20.500 Hz (Tweeter 0dB)
Frequenzgang	50 - 22.000 Hz (Tweeter 0dB)
Schalldruckpegel 1W/1m, peak	100 dB / 104 dB (Tweeter +4dB)
Schalldruckpegel 1W/4m, peak	88 dB / 92 dB (Tweeter +4dB)
Schalldruckpegel Pmax/4m, peak	114 dB / 116 dB (Tweeter +4dB)
Schalldruckpegel IEC268-5, 1W/1m	97 dB
Empfindlichkeit EN54-24, 1W/1m	92 dB
Empfindlichkeit EN54-24, 1W/4m	80 dB
Öffnungswinkel -6dB, 500Hz	182°/62° h/v
Öffnungswinkel -6dB, 1KHz	78°/30° h/v
Öffnungswinkel -6dB, 2KHz	82°/11° h/v
Öffnungswinkel -6dB, 4KHz	175°/10° h/v

Anschluss und Gehäuse

Anschluss	Schraubklemme
Klemmen Durchmesser	2,3 mm
Maximale Kabeldurchführung	4 mm²
Typ A/B	B
Maße	0°: 341x852x274 mm / 45°: 341x765x430 mm
Gewicht (netto)	43,0 kg
Gehäuse	ABS
Farbe	RAL 9005
Befestigung	Montagebügel
IP Schutzklasse	IP66

Zertifizierung

Ref. Nr.	021-09
ID-Code	SAA-LS26
Zertifizierungsnummer	1438-CPR-0983

Produkteigenschaften



Technische Zeichnung

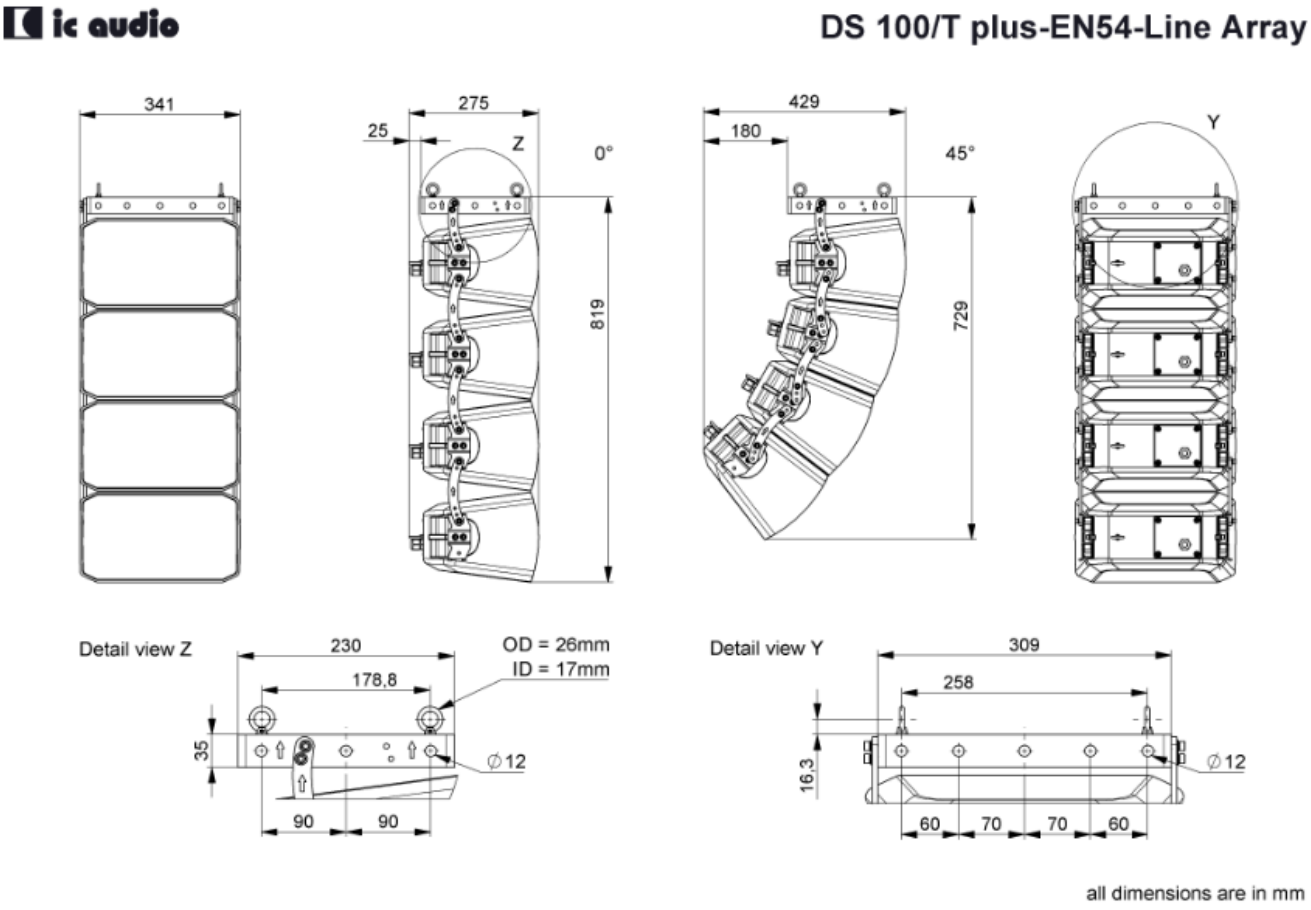

Technische Zeichnung

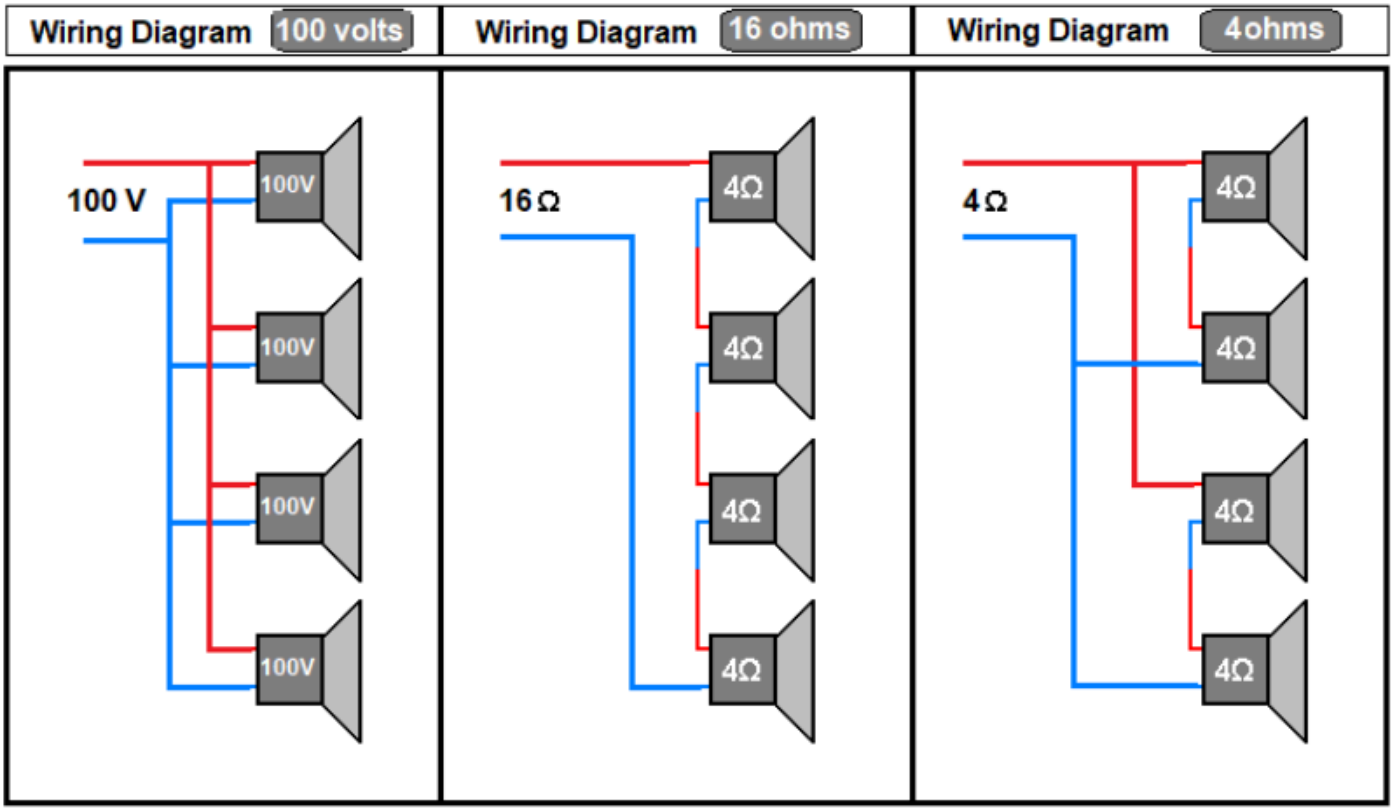

variable	max.	max.
Impedance 25 - 200 Ω	Impedance 16 Ω	Impedance 4 Ω
Amp Power 400 - 50 W	Amp Power 400 W	Amp Power 400 W
Amp Voltage rms 100 V	Amp Voltage rms 80 V	Amp Voltage rms 40 V
Spk.Cable Current 4 A	Spk.Cable Current 5 A	Spk.Cable Current 10 A

Frequenzdiagramm

Frequenzdiagramm

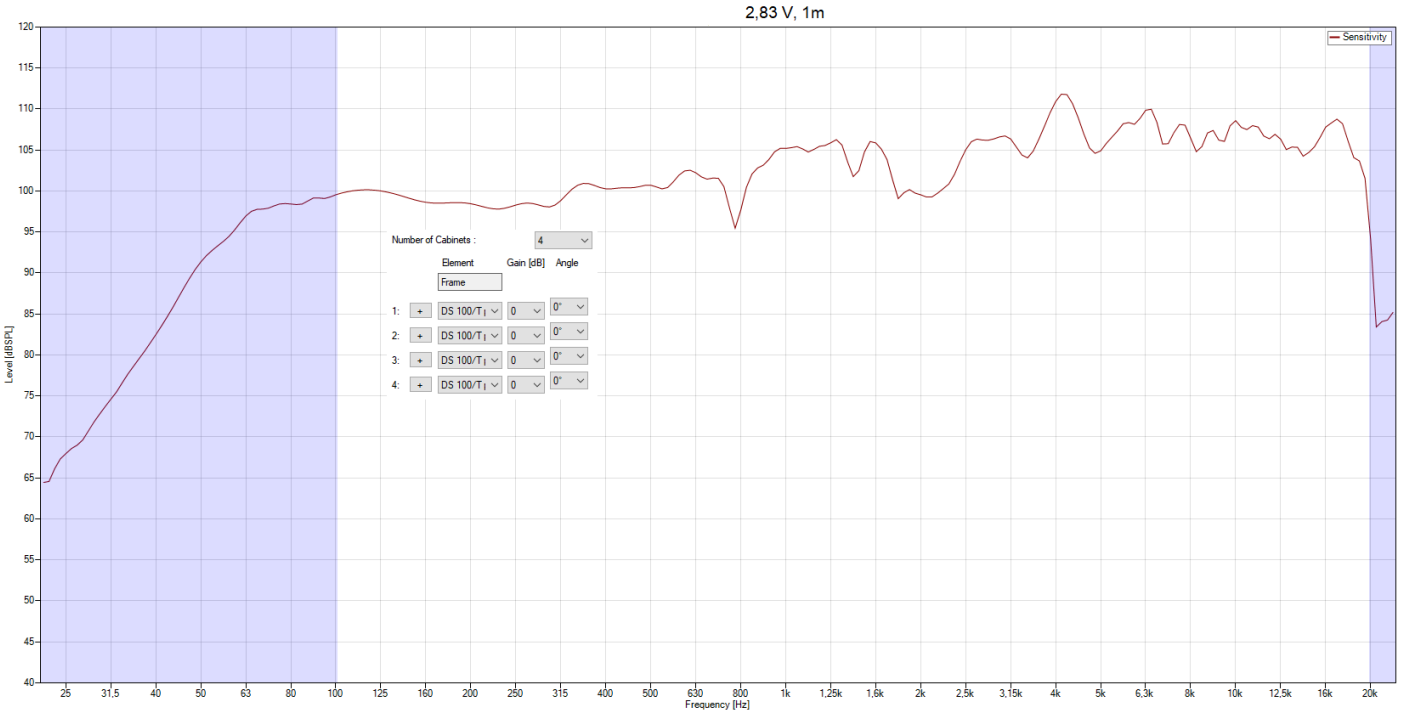

Maximalpegel

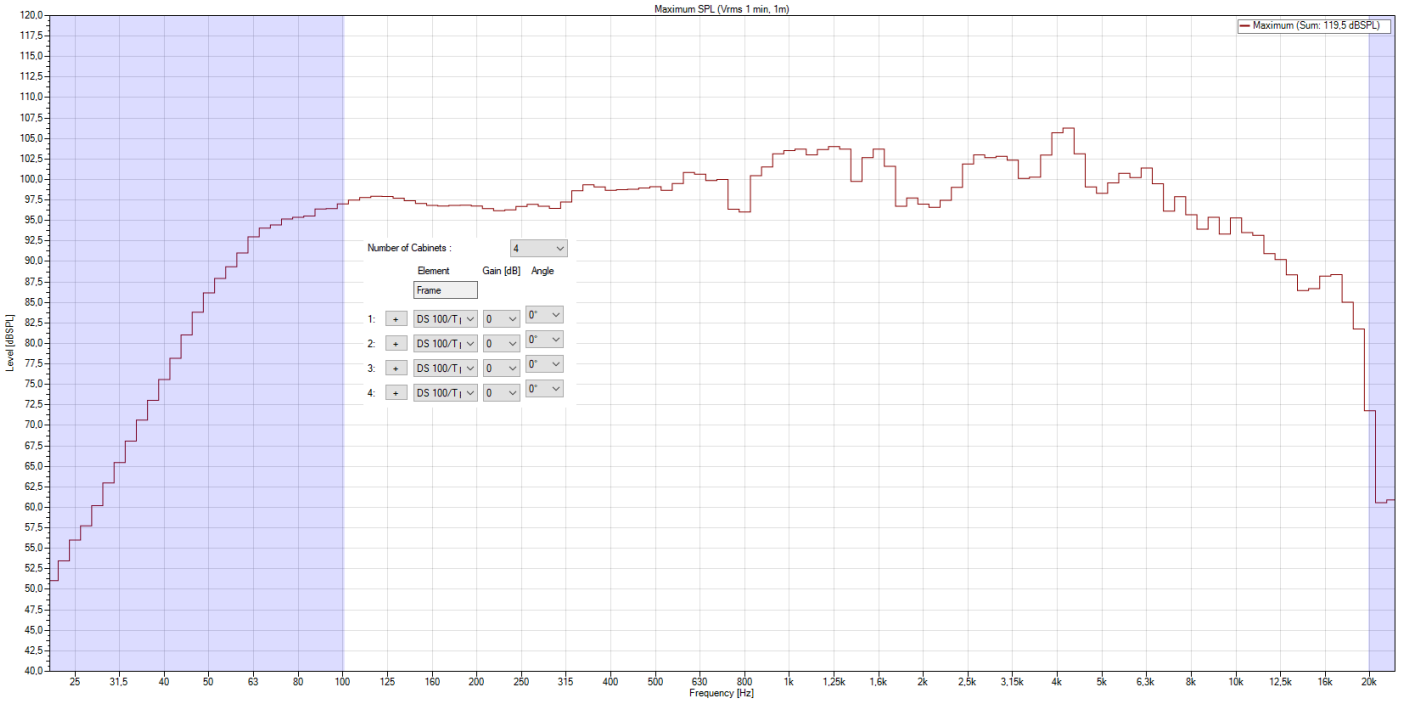

Isobar

Horizontal

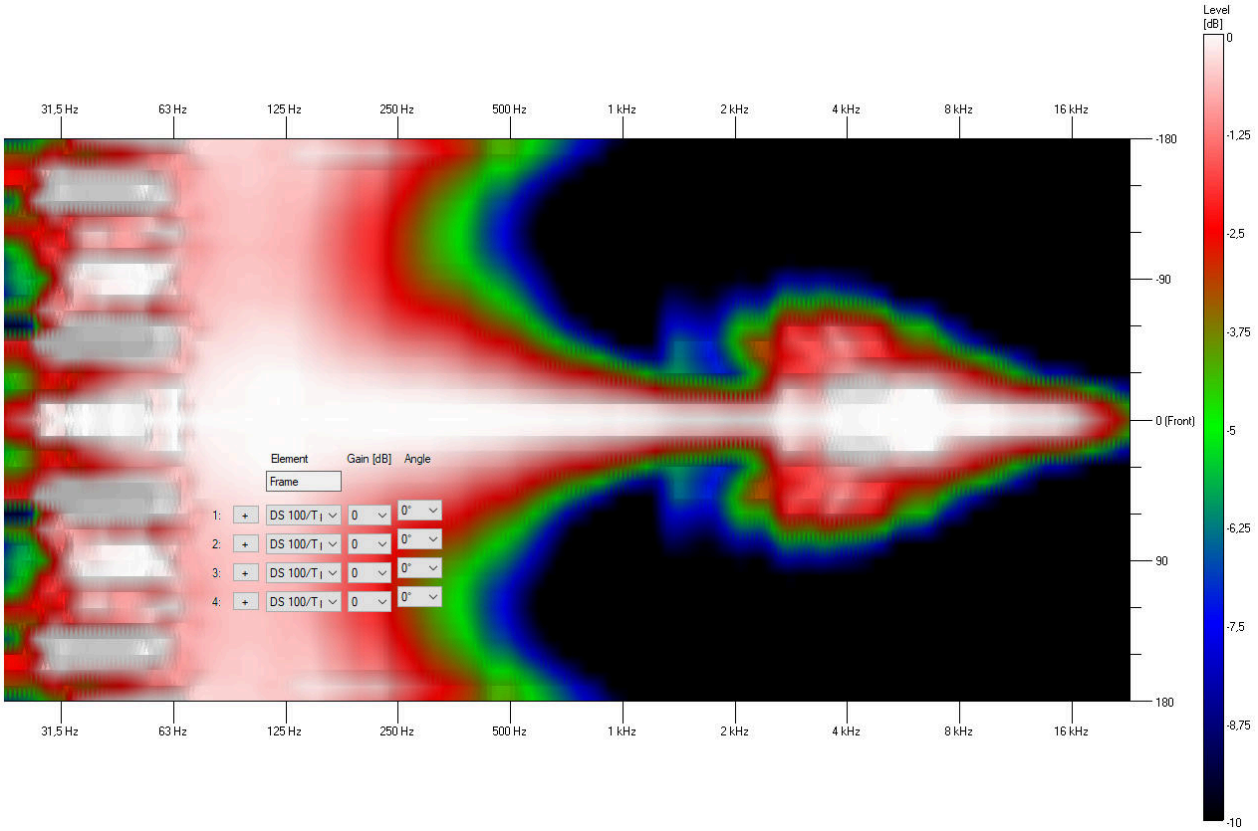

Vertical

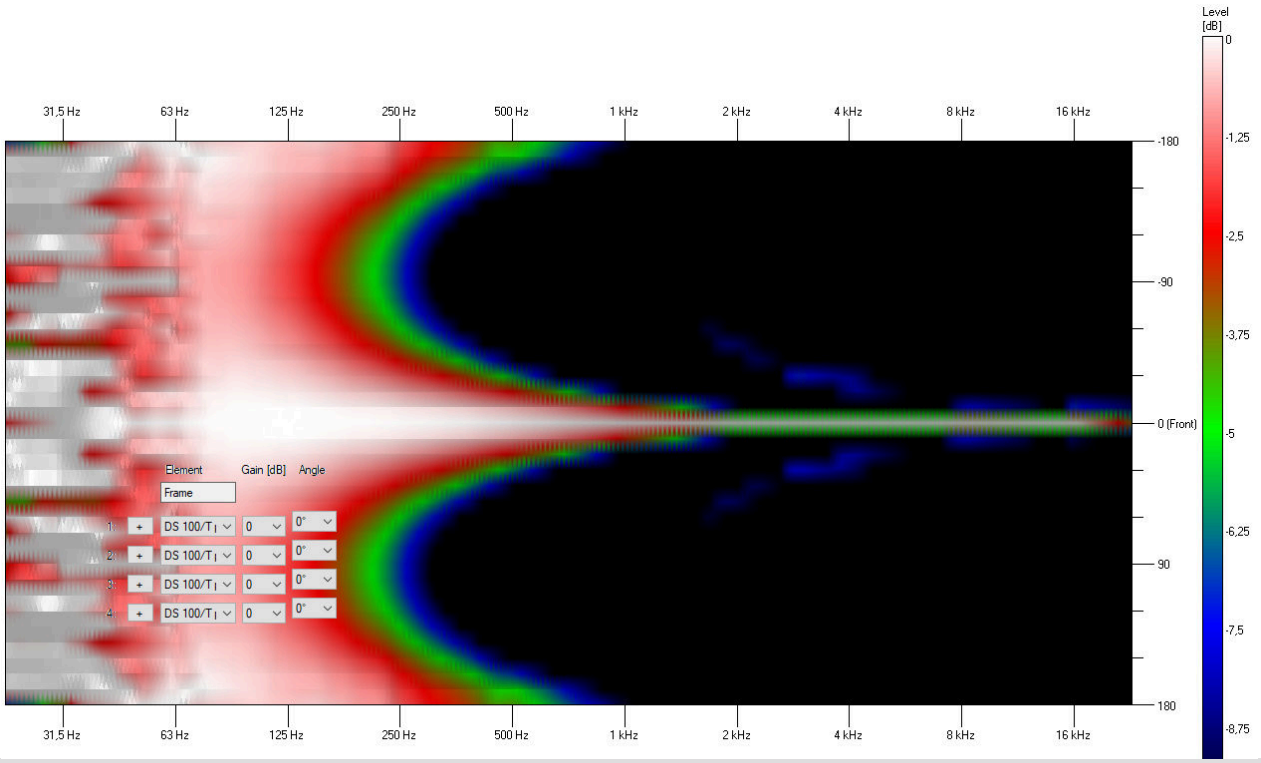

Polardiagramm

Polardiagramm 500Hz

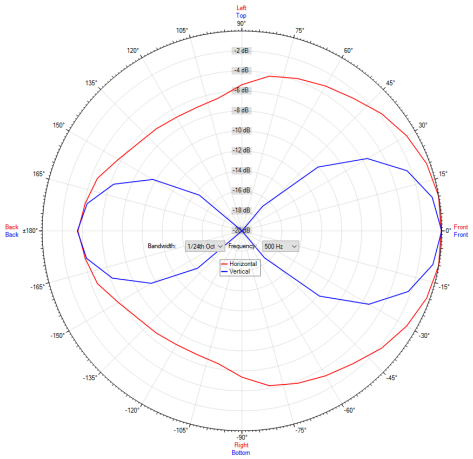

Polardiagramm 4000Hz

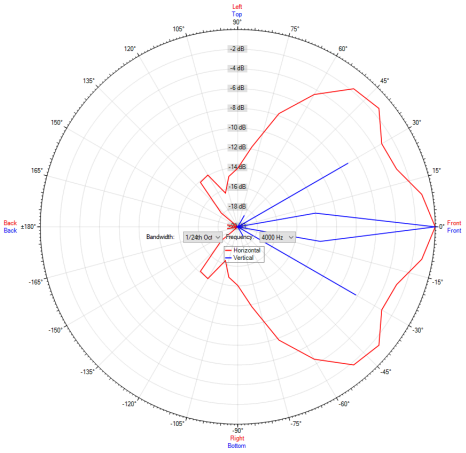

Polardiagramm 1000Hz

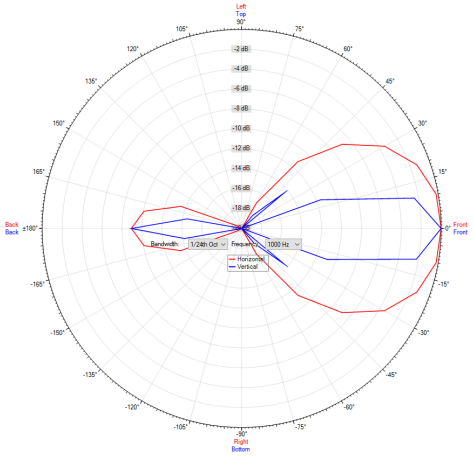

Polardiagramm 8000Hz

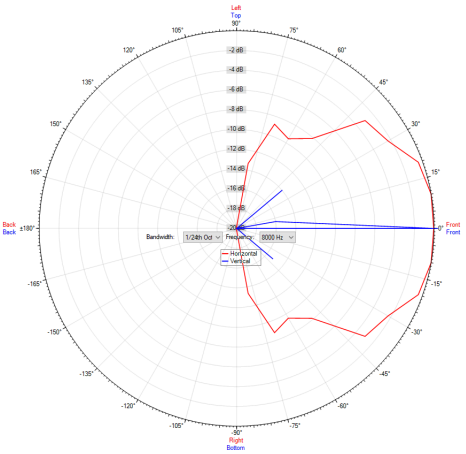

Polardiagramm 2000Hz

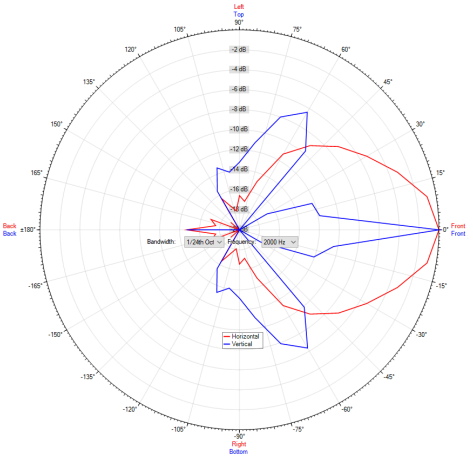

ic audio Lautsprecher sind gemäß der IEC Norm 60529 (Schutzarten durch Gehäuse) gegen das Eindringen von Fremdkörpern und Feuchtigkeit geprüft und klassifiziert. Die Klassifikation wird normgerecht durch einen festen Schlüssel gekennzeichnet. Dieser Schlüssel besteht aus den Buchstaben IP (International Protection) gefolgt von zwei Ziffern. Die erste Ziffer gibt den Schutzgrad gegen Staub an und die zweite Ziffer den Schutzgrad gegen Wasser. Bitte beachten Sie, dass die Prüfung der Produkte unter Laborbedingungen durchgeführt wurde und diese mitunter nicht mit den Bedingungen einer anderen Installationsumgebung 100%-ig vergleichbar sind. Dieser Schutz kann sich, abhängig von der Installationsumgebung, durch normale Abnutzung verringern.

RoHS konform (2011/65/EU)

Der angegebene IP-Schutzgrad basiert auf ic audio Testergebnissen und nicht auf Testergebnissen von CNBOP-PIB, da im Rahmen der Zertifizierung nur die Mindestanforderungen für EN54-24 Konformität geprüft werden.

Artikel Nr: 20238338
Verpackungseinheit: