DL 06-130/T-EN54

Deckeneinbau-Lautsprecher für Sprachalarmierung,
6W Leistung, Zertifizierung gemäß EN 54-24



Mechanische Daten

Farbe	RAL 9010
Maße	180x110 mm
Deckenausschnitt	167 mm
Gewicht (netto)	1,2 kg
Nennbelastbarkeit	6/3/1,5 W
Anschluss	2-polige Kerammikklemme
Klemmen Durchmesser	3,2 mm
Maximale Kabeldurchführung	8 mm^2
Befestigung	Federschnappverschluss

TO MAKE PEOPLE LISTEN

Copyright ©2026 ic audio GmbH. All rights reserved. Datum: 2026-10-27

DL 06-130/T-EN54

4 260590 180216

Montagehinweise

1. Erstellen Sie den notwendigen Deckenausschnitt und prüfen Sie die Einbautiefe.
2. Den äußeren Ring in der Decke befestigen.
3. Den Feuertopf an dem Ring in der Decke befestigen.
4. Die drei Federn an den Federschlitzen am Ring anheben, auf die Seite drehen. Führen Sie das Anschlusskabel durch die Öffnung.
5. Positionieren Sie den Feuertopf unterhalb der Kerben und dann nach oben drücken. Die Federn zurück in die Federschlitze (Ausgangsposition) drehen.
6. Lautsprecherkabel an den Klemmen 100V und COM anschließen.
   Gegebenenfalls eine andere Anschlussleistung auswählen.
7. Das Gitter in den Lautsprecherring setzen und im Uhrzeigersinn drehen. Benutzen Sie dazu den beiliegenden Montage-Haken.

Bitte beachten: Setzen Sie den Haken nicht mehr als 5mm vom Außenring entfernt in das Gitter ein, um Beschädigungen zu vermeiden. Außerdem empfehlen wir beim Wechsel zu einer anderen Anschlussleistung den Kabelschuh mit einem Schlitzschraubendreher zu lösen.

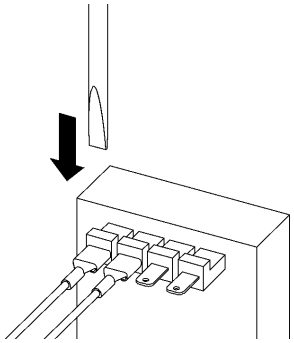

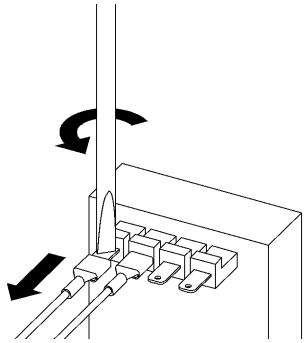

CE
11

CE-Symbol gemäß Richtlinie 93/68EWG
Messungen gemäß DIN IEC 268-5
RoHS compliant (2011/65/EU)
CPR-Konformität gemäß 305/2011/EU

Lautsprecher für Sprachalarmierungssysteme
in Brandmeldeanlagen für Gebäude.
ic audio GmbH, Boehringerstraße 14A
68307 Mannheim, Germany

EN54-24:2008
Ref. Nr.:010-14
ID-Code:SAA-LS01
1438-CPR-1119

TO MAKE PEOPLE LISTEN

Copyright ©2026 ic audio GmbH. All rights reserved. Datum: 2026-10-27

DL 06-130/T-EN54

4 260590 180216

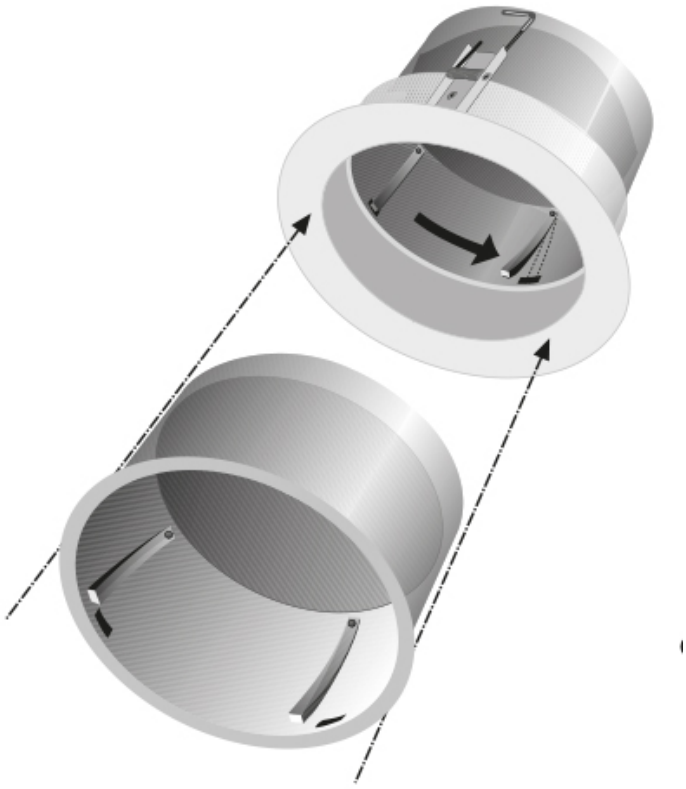

CE
11

CE-Symbol gemäß Richtlinie 93/68EWG
Messungen gemäß DIN IEC 268-5
RoHS compliant (2011/65/EU)
CPR-Konformität gemäß 305/2011/EU

Lautsprecher für Sprachalarmierungssysteme
in Brandmeldeanlagen für Gebäude.
ic audio GmbH, Boehringerstraße 14A
68307 Mannheim, Germany

EN54-24:2008
Ref. Nr.:010-14
ID-Code:SAA-LS01
1438-CPR-1119

TO MAKE PEOPLE LISTEN

Copyright ©2026 ic audio GmbH. All rights reserved. Datum: 2026-10-27