ic audio

DL-FF 06-165/T-EN54

Deckeneinbau-Lautsprecher für Sprachalarmierung,
6W Leistung, Zertifizierung gemäß EN 54-24

Technische Daten

Farbe	RAL 9010
Maße	232x105 mm
Deckenausschnitt	201 mm
Öffnungswinkel -6dB, 500Hz	h/v 180°
Öffnungswinkel -6dB, 1KHz	h/v 180°
Öffnungswinkel -6dB, 2KHz	h/v 97,5°
Öffnungswinkel -6dB, 4KHz	h/v 44°
Empfindlichkeit EN54-24, 1W/1m	92,0 dB
Empfindlichkeit EN54-24, 1W/4m	80,0 dB
Übertragungsbereich	125 - 23.500 Hz
Frequenzgang	100 - 23.500 Hz
Schalldruckpegel IEC268-5, 1W/1m	92,0 dB
Schalldruckpegel EN54-24, Pmax/4m	90,0 dB
Nennbelastbarkeit	6/3/1,5 W

TO MAKE PEOPLE LISTEN

Copyright ©2026 ic audio GmbH. All rights reserved. Datum: 2026-09-04

ic audio

DL-FF 06-165/T-EN54

4 260590 180261

Montagehinweise

1. Die Verkabelung durch die Gummi-Durchführungen stecken.
2. Den Feuertopf in den Deckenausschnitt einsetzen und mit Schrauben befestigen.
3. Einhängen der ersten Befestigungsfeder in die vorgesehene Federhalterung (im Feuertopf).
4. Das Anschlusskabel mit dem Transformator verbinden.
5. Einhängen der zweiten Befestigungsfeder in die vorgesehene Federhalterung (im Feuertopf).
6. Drücken Sie den Lautsprecher von unten nach oben in den Feuertopf, bis der Außenring bündig mit der Decke abschließt.

Bitte beachten: Um Beschädigungen zu vermeiden, empfehlen wir beim Wechsel zu einer anderen Anschlussleistung den Kabelschuh mit einem Schlitzschraubendreher zu lösen.

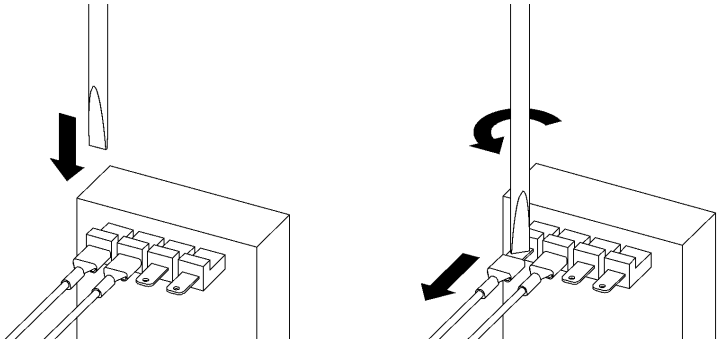

CE 14

CE-Symbol gemäß Richtlinie 93/68EWG
Messungen gemäß DIN IEC 268-5
RoHS compliant (2011/65/EU)
CPR-Konformität gemäß 305/2011/EU

Lautsprecher für Sprachalarmierungssysteme
in Brandmeldeanlagen für Gebäude.
ic audio GmbH, Boehringerstraße 14A
68307 Mannheim, Germany

EN54-24:2008
Ref. Nr.:014-14
ID-Code:SAA-LS14
1438-CPR-0384

TO MAKE PEOPLE LISTEN

Copyright ©2026 ic audio GmbH. All rights reserved. Datum: 2026-09-04