WA-AB 06-100/T BLACK-EN54V

Wand-Aufbau-Lautsprecher für Sprachalarmierung, A/B-Verkabelung, 2x6W Leistung, Zertifizierung gemäß EN 54-24



Mechanische Daten

Farbe	RAL 9005
Maße	254x195x81 mm
Gewicht (netto)	2,1 kg
Nennbelastbarkeit	2x 6/3/1,5 W
Anschluss	2-polige Keramikklemme
Klemmen Durchmesser	3,2 mm
Maximale Kabeldurchführung	8 mm² (single)
Befestigung	Schrauben

TO MAKE PEOPLE LISTEN

Copyright ©2026 ic audio GmbH. All rights reserved. Datum: 2026-10-27

WA-AB 06-100/T BLACK-EN54V

4 260590 186515

Montagehinweise

1. Führen Sie die Anschlusskabel durch den Ausschnitt der Rückwand des Lautsprechers.
2. Befestigen Sie die Rückwand des Lautsprechers an der Wand. Benutzen Sie dazu die beigefügten Schrauben.
3. Verbinden Sie die Kabel mit dem 100V-Übertrager.
4. Setzen Sie das Lautsprecher-Gehäuse auf die Rückwand. Benutzen Sie die beigelegten Schrauben, um den Lautsprecher an der Rückwand zu fixieren.

Bitte beachten: Um Beschädigungen zu vermeiden, empfehlen wir beim Wechsel zu einer anderen Anschlussleistung den Kabelschuh mit einem Schlitzschraubendreher zu lösen.

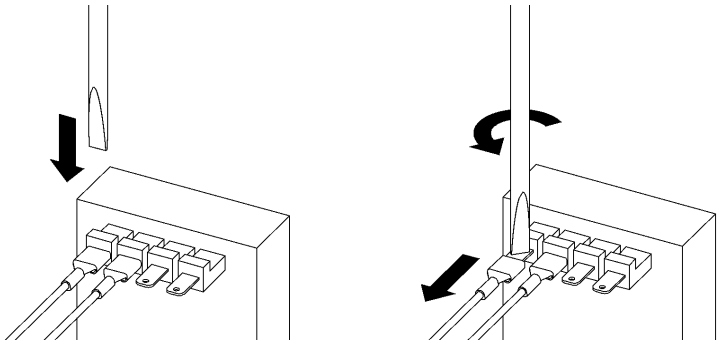

CE
26

CE-Symbol gemäß Richtlinie 93/68EWG
Messungen gemäß DIN IEC 268-5
RoHS compliant (2011/65/EU)
CPR-Konformität gemäß 305/2011/EU

Lautsprecher für Sprachalarmierungssysteme in Brandmeldeanlagen für Gebäude.
ic audio GmbH, Boehringerstraße 14A
68307 Mannheim, Germany

EN54-24:2008
Ref. Nr.:008-13
ID-Code:SAA-LS08
1438-CPR-0230

TO MAKE PEOPLE LISTEN

Copyright ©2026 ic audio GmbH. All rights reserved. Datum: 2026-10-27